-
-
-
-
-
-

-
-
-
-
-

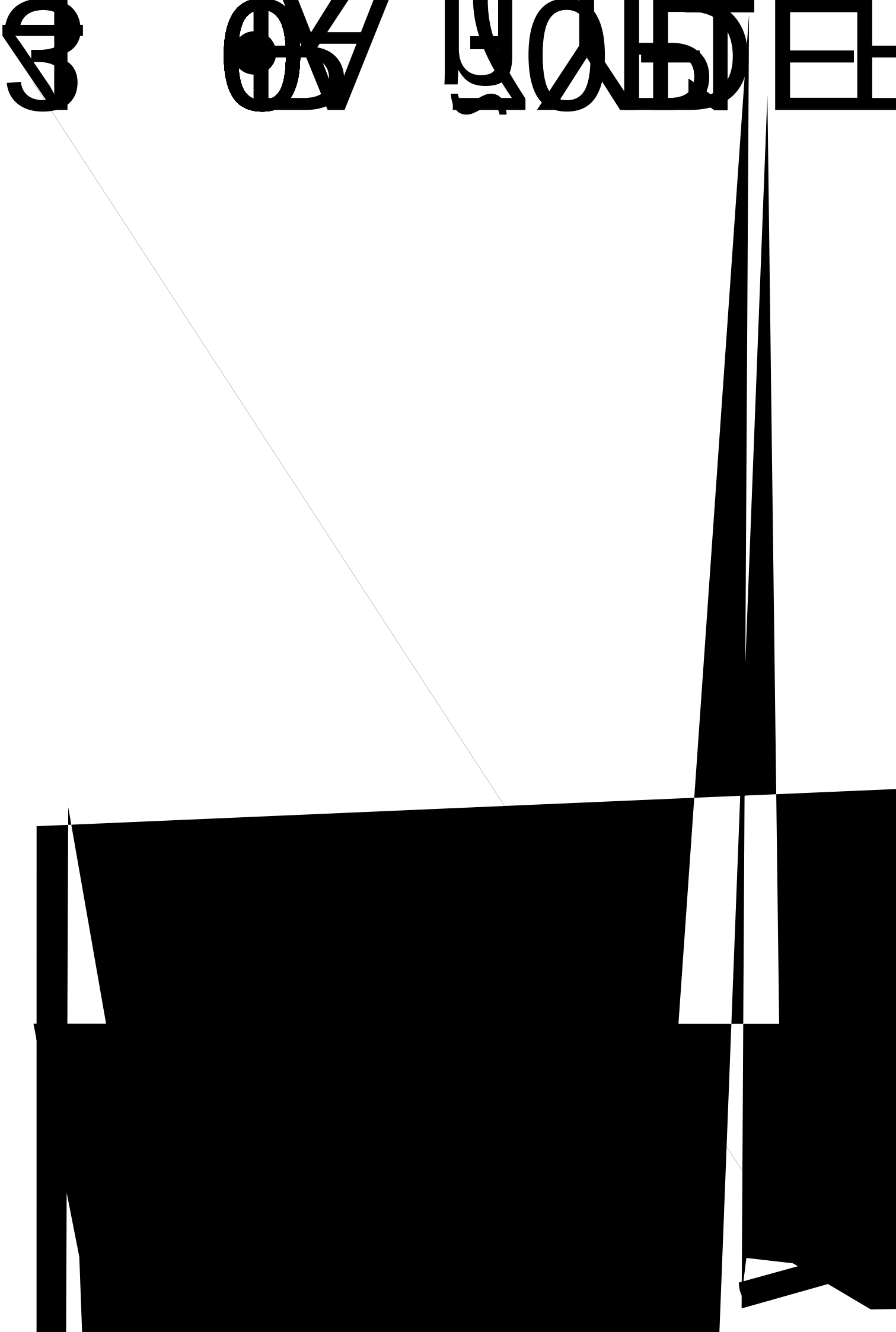

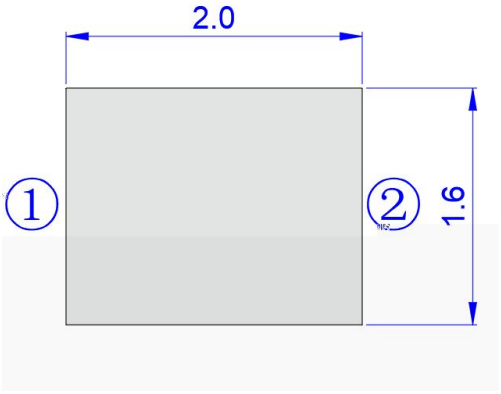
2.0
1
2
1.6

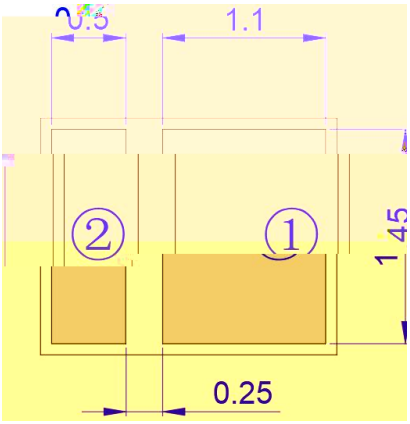
0.5
1.1
2
1
1.45
0.25

0.9

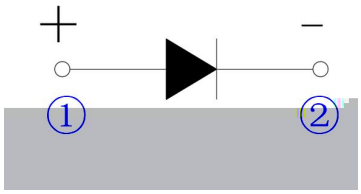
+
−
1
2

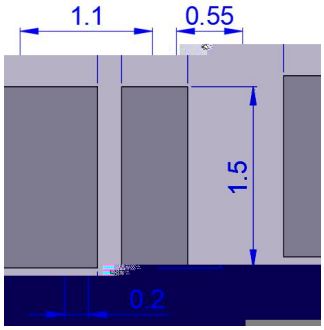
1.1
0.55
1.5
0.2

4.00
1.75
3.50

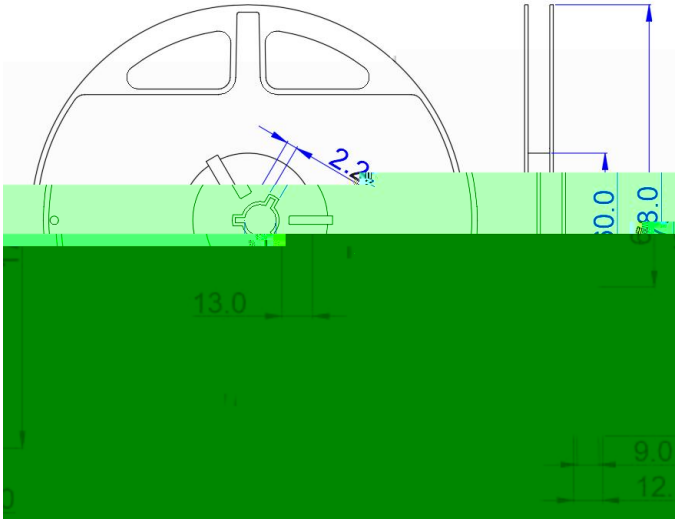
2.2
13.0
9.0

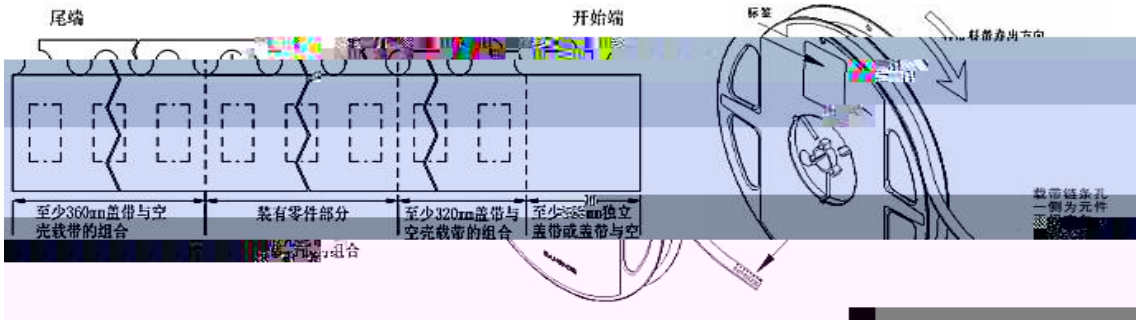
尾端
开始端
至少360mm盖带与空壳载带的组合
装有零件部分
至少320mm盖带与空壳载带的组合