CANEC26005422712 2026) 04 * 01 ' + 1 , - . 7 ,

1004 705-709

2835

XL-2835UWC

3528,3014,6028,5730,3030,3020,3433,020,335,5050,3535,215,2121,4020,6070,7060,4014,8080,6048,2020,5630,2720,1808,2214,4040,3036,2520,3838
XINGLIGHT

XINGLIGHT

China

SGS GZP26-005937

2026 03 12

2026 03 12 ~ 2026 03 19

t u x y	£ ¥
RoHS 2011/65/EU II (EU) 2015/863- (PBB) (PBDE) (2-) (DEHP) (BBP) (DBP) (DIBP)	

Scan to see the report

Jessie-JX Li

CANEC26005422712 2026) 04 * 01 ' + 2 , - . 7 ,

(4) "-" = ‾ t u É Ê Ë Ì Í Î

		SGS ID	
SN1	A8	CAN26-0054227-0001.C008	"2835 "

1 2 &

(1) 1 mg/kg = 1 ppm = 0.0001%

(2) MDL= 3 4 5 6

(3) ND = 7 5 (< MDL)

(4) "-" = 7 8 9

¦ § ¨ © ª « ¬ - ® ¨ © ¯ ° ± ° 2 ° 3 ´ µ ° ¶ · ¸ 1 ° ¶ · º 1 » ° ¼ 1 º ½ ¾ º ¿ À Á À Â ° ¼ 1 º ½ ¾ Ã Ä Â ° ¼ 1 º ½ ¾ º Ã Â

CANEC26005422712 2026) 04 * 01 ' + 3 , - . 7 ,

			MDL	A8
(NonaBDE)	-	mg/kg	25	ND
(DecaBDE)	-	mg/kg	25	ND
(2-) (DEHP)	1000	mg/kg	50	ND
(BBP)	1000	mg/kg	50	ND
(DBP)	1000	mg/kg	50	ND
(DIBP)	1000	mg/kg	50	ND

ä å ;

(1) RoHS (EU) 2015/863
(2) IEC 62321 EN 62321
(3) 2021 7 22 DEHP BBP DBP DIBP

A B C D Pb/Cd/Hg E F G H > ? I J K L M N

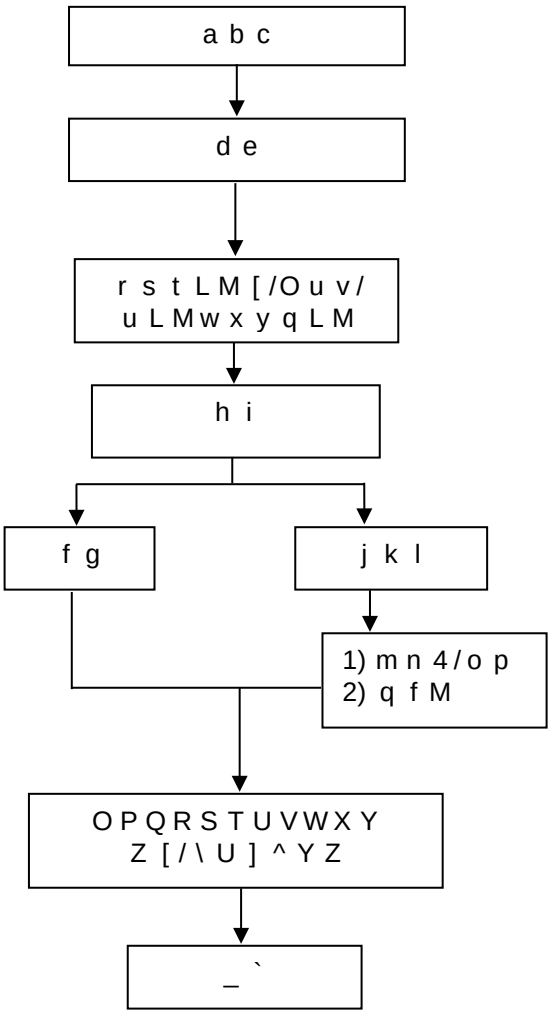

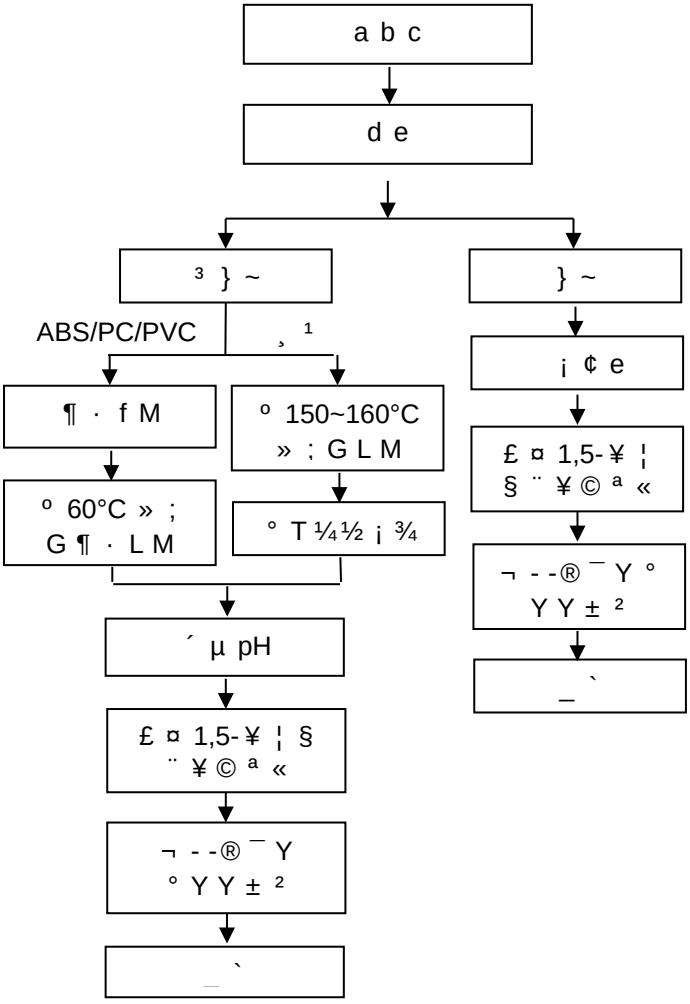
a b c
d e
³ } ~
} ~
ABS/PC/PVC
¸ ¹
¶ · f M
º 150~160°C
» ; G L M
¡ ¢ e
£ ¤ 1,5-¥ ¦
§ ¨ ¥ © ª «
º 60°C » ;
G ¶ · L M
° T ¼½ ¡ ¾
¬ - -® ¯ Y °
Y Y ± ²
´ µ pH
£ ¤ 1,5-¥ ¦ §
¨ ¥ © ª «
¬ - -® ¯ Y
° Y Y ± ²
` _
` _

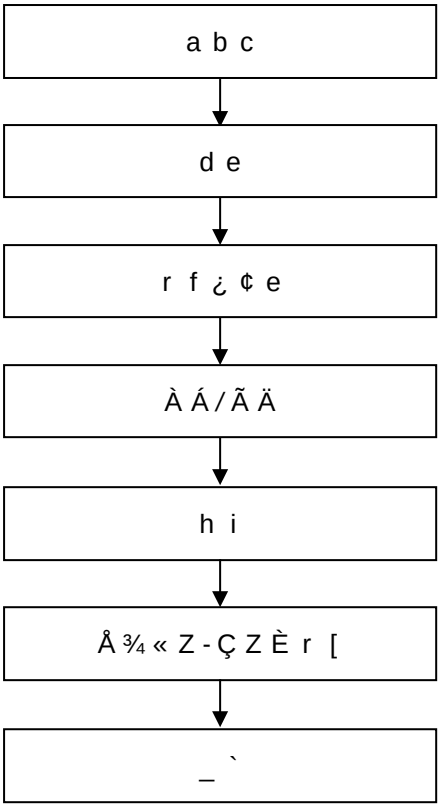
a b c
d e
r f ¿ ¢ e
À Á / Ã Ä
h i
Å ¾ « Z - Ç Z È r [
_ `

CANEC26005422712 2026) 04 * 01 ' + 7 , - . 7 ,

U V ą ħ ;

CAN26-0054227-0001.C008

SGS

*** " # / É ***