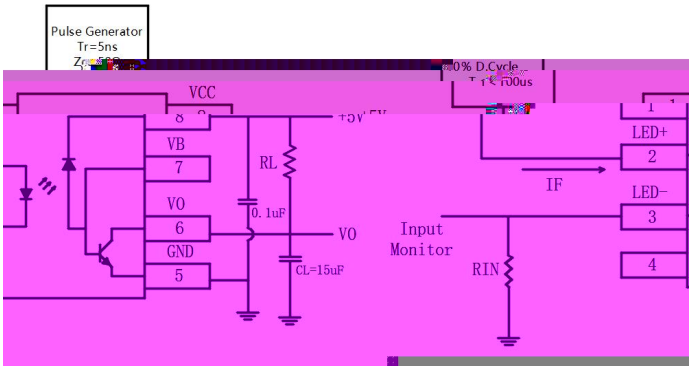
Pulse Generator
Tr=5ns
VCC
VB
7
VO
6
GND
5
RL
0.1uF
VO
CL=15uF
Input
Monitor
RIN
LED+
2
IF
LED-
3
4

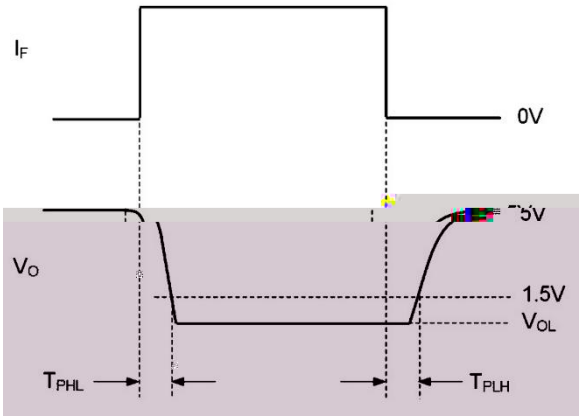
IF
0V
VO
5V
1.5V
VOL
TPHL
TPLH

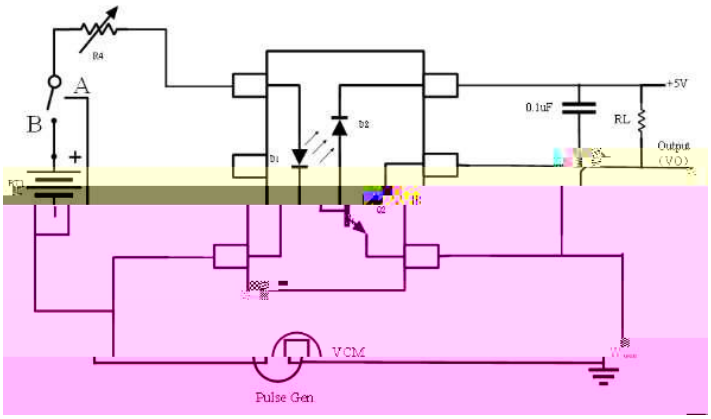
A
B
+5V
0.1uF
RL
Output
(VO)
VCM
Pulse Gen

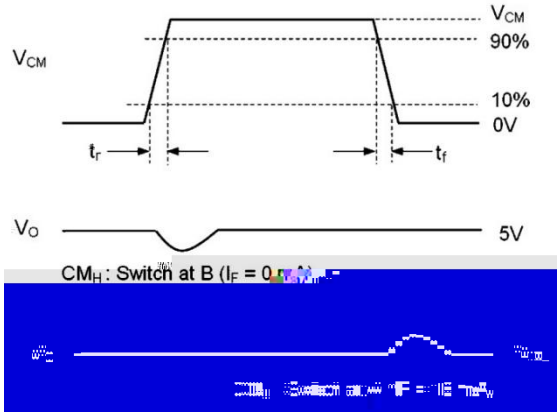
VCM
VCM
90%
10%
0V
tr
tf
VO
5V
CMH : Switch at B (IF = 0