包装（1）

Packaging (1)

载带与圆盘尺寸

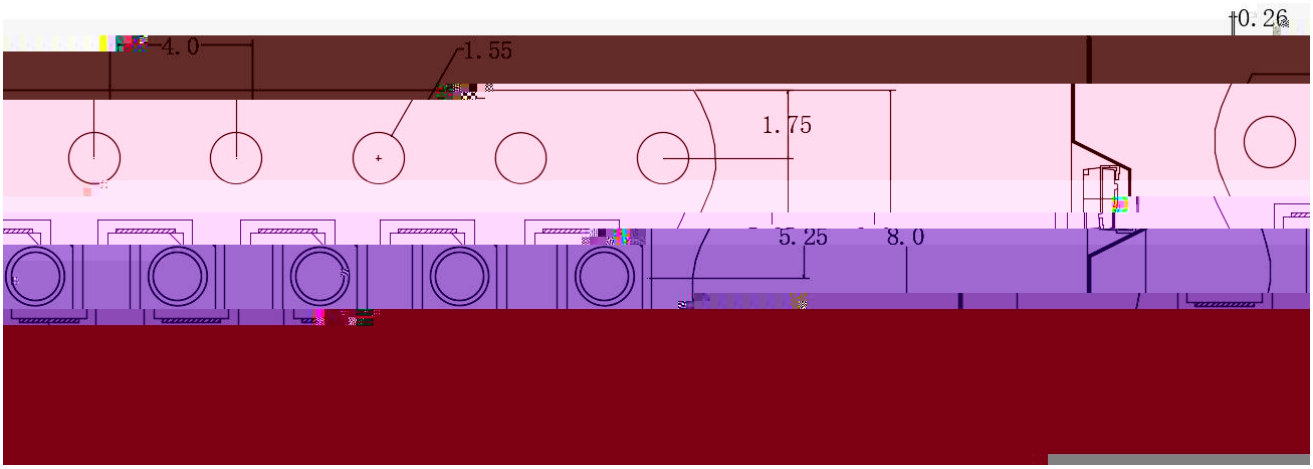

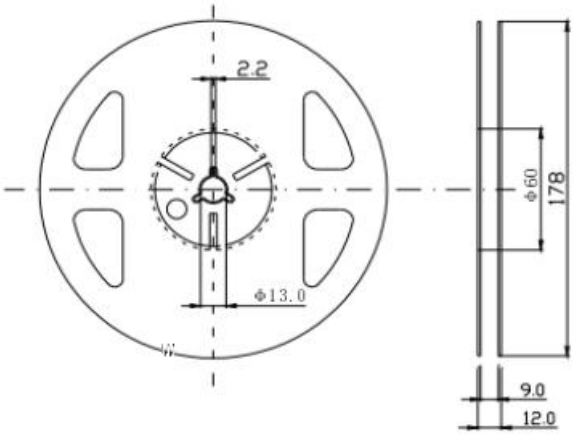

:

1. (mm)

1. Size unit is mm (mm).

2. Ñ0.1mm

The dimensional tolerance is Ñ 0.1mm.

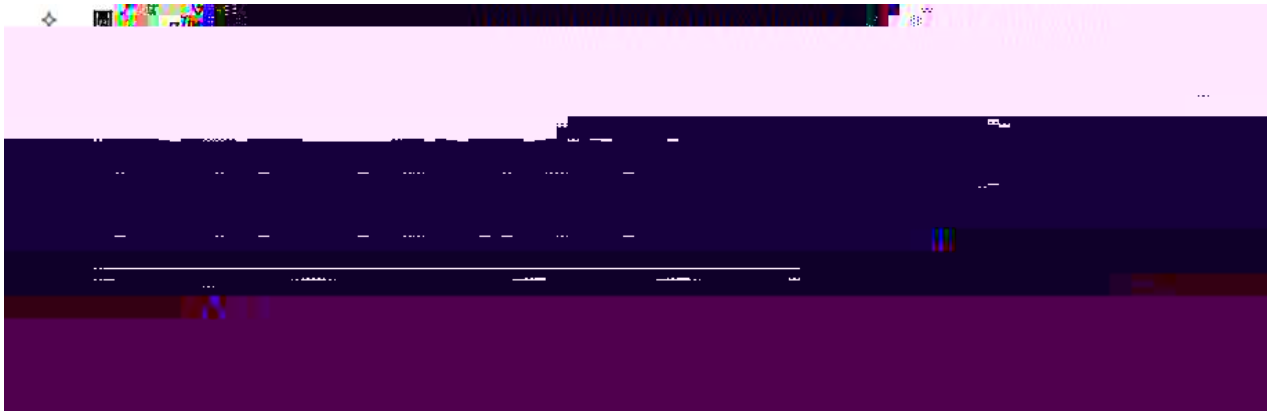

包装（2）

Packaging (2)

◇ 防潮抗静电包装 Moisture Proof and Anti-Electrostic Foil Bag

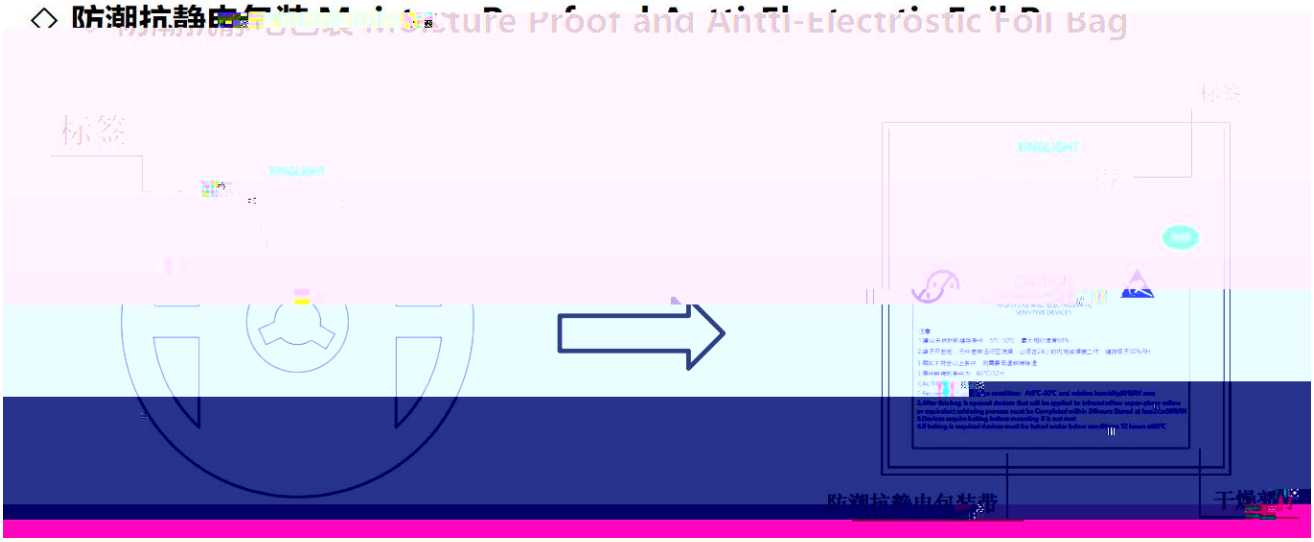

◇ 外包装箱 Cardboard Box

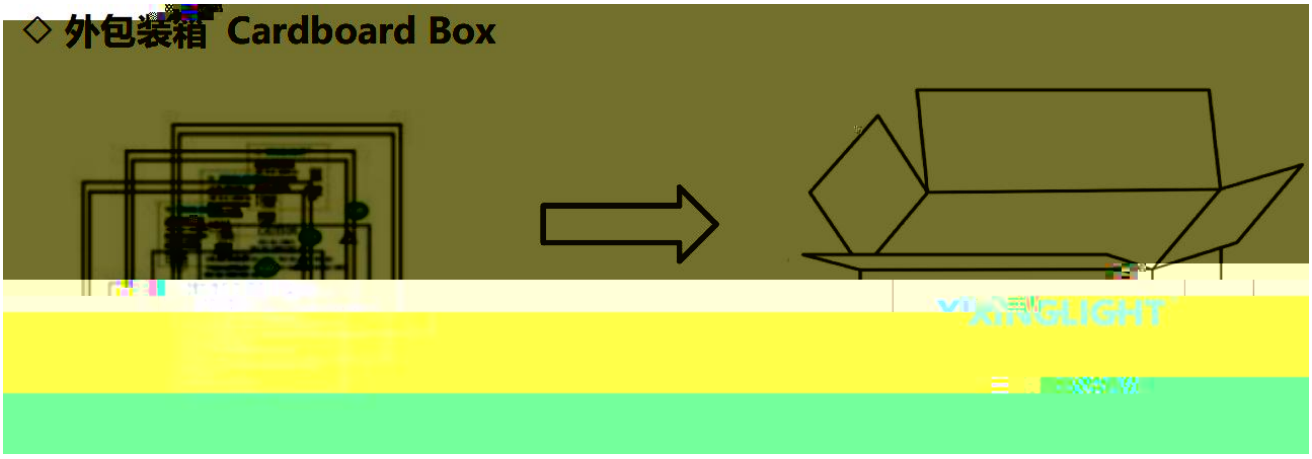

◇ 标签说明 Label Expantion

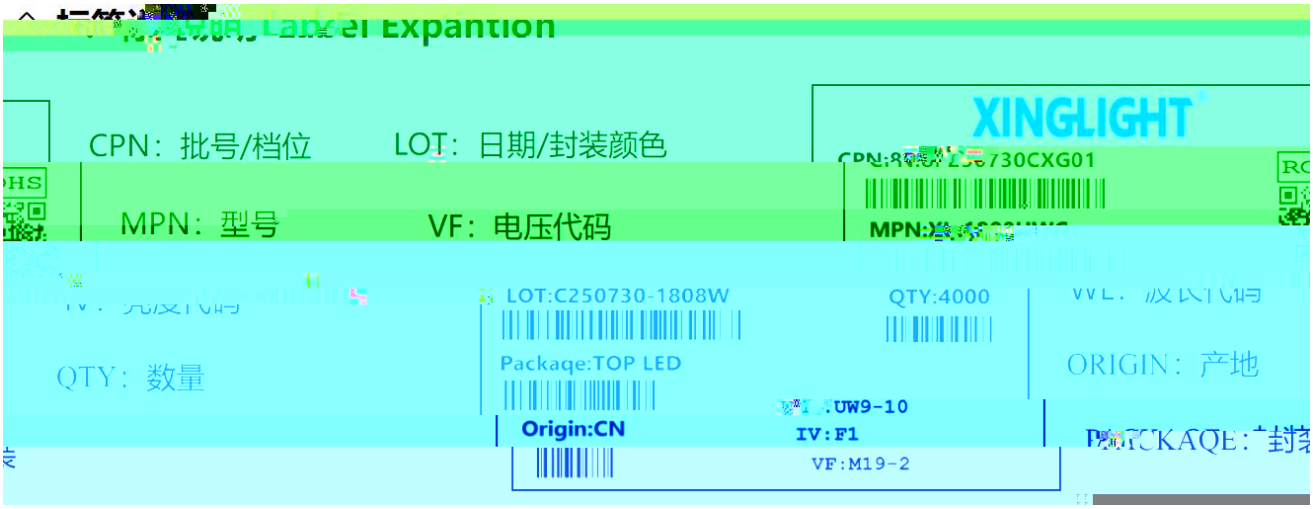

焊接指导（2）

Guideline for Soldering (2)

30 3 50

30

LED

300W õŸ%DQ€`qŸ¶ÊÑ0%DQ€`q !ƒ ÿÅ_0Ÿ• 0SÑI%DQ€`

ī

使用注意事项（1）

Precautions (1)

XINGLIGHT®